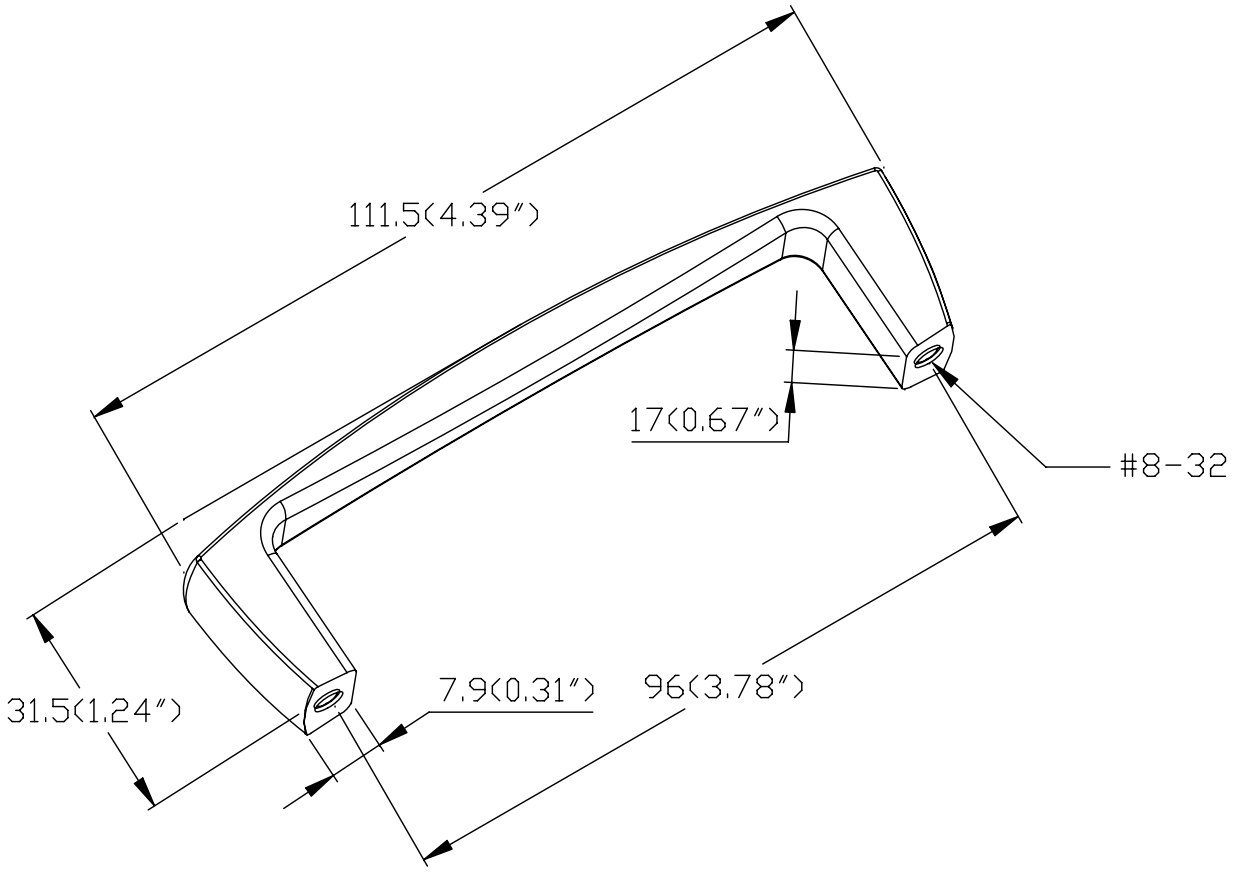
111.5(4.39″)
17(0.67″)
#8-32
31.5(1.24″)
7.9(0.31″)
96(3.78″)