Badkamer en Spa
CL.1 Bidetuitloop voor staande montage
Artikelnummer: 13900972

Productspecificaties

- Schuimstraler M 24 x 1 - AG met kogelscharnier zwenkbaar +/- 15°
- 2x Drukslang M 10 x 1 voorgemonteerd
- Mengkraanhoogte 108 mm
- Hoogte tot schuimstraler 95 mm
- Boorgatdiameter 35 mm
- Zonder afvoergarnituur
- Doorstroomhoeveelheid max. 5 l/min
- Loodvrij
- Rozet 60 x 60 mm

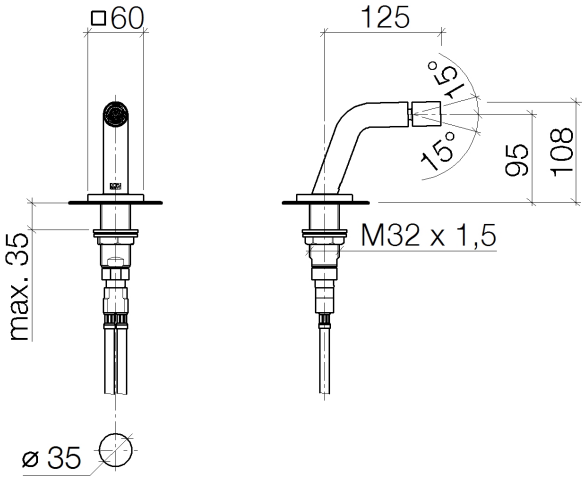

Oppervlakken

• chroom	13900972-00
• platina mat	13900972-06

DORNBRACHT RIVIUMBOULEVARD 21 2909 LK CAPELLE AAN DEN IJSSEL
TEL. +32 (0)53 81 02 78 / (0)53 81 02 79 FAX +32 (053) 80 47 41 E-MAIL: MAIL@DORNBRACHTGROUP.BE WEB: WWW.DORNBRACHT.COM

Explosietekening

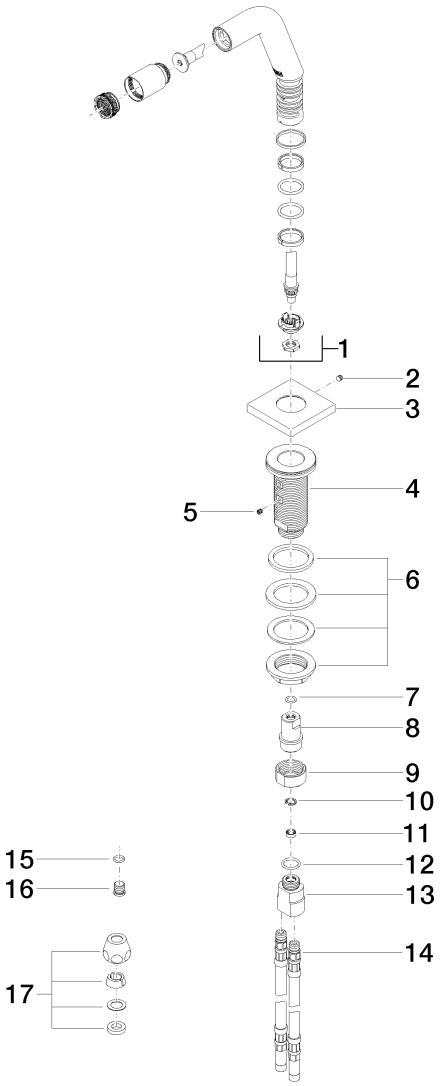

DORNBRACHT RIVIUMBOULEVARD 21 2909 LK CAPELLE AAN DEN IJSSEL
TEL. +32 (0)53 81 02 78 / (0)53 81 02 79 FAX +32 (053) 80 47 41 E-MAIL: MAIL@DORNBRACHTGROUP.BE WEB: WWW.DORNBRACHT.COM

Bestelhoeveelheid

Nr.	Artikelnummer	Omschrijving	Installatiehoeveelheid
1	90282225800ff	uitloop	1
2	09311111290	stift	1
3	092722043ff	rozet	1
4	093001195ff	koppeling	1
5	09311100790	stift	1
6	0423100090190	bevestigingsset	1
7	09141006190	dichting	1
8	09240323790	verlengstuk	1
9	09231009990	moer	1
10	09160101690	ring	1
11	09230103390	doorstroombegrenzer	1
12	09141013090	dichting	1
13	0911100551090	koppeling	1
14	0430040160090	slang	2
15	09141006090	dichting	1
16	09312006590	stop	1
17	04233004000ff	koppeling	2

DORNBRACHT RIVIUMBOULEVARD 21 2909 LK CAPELLE AAN DEN IJSSEL
TEL. +32 (0)53 81 02 78 / (0)53 81 02 79 FAX +32 (053) 80 47 41 E-MAIL: MAIL@DORNBRACHTGROUP.BE WEB: WWW.DORNBRACHT.COM

Debietdiagram

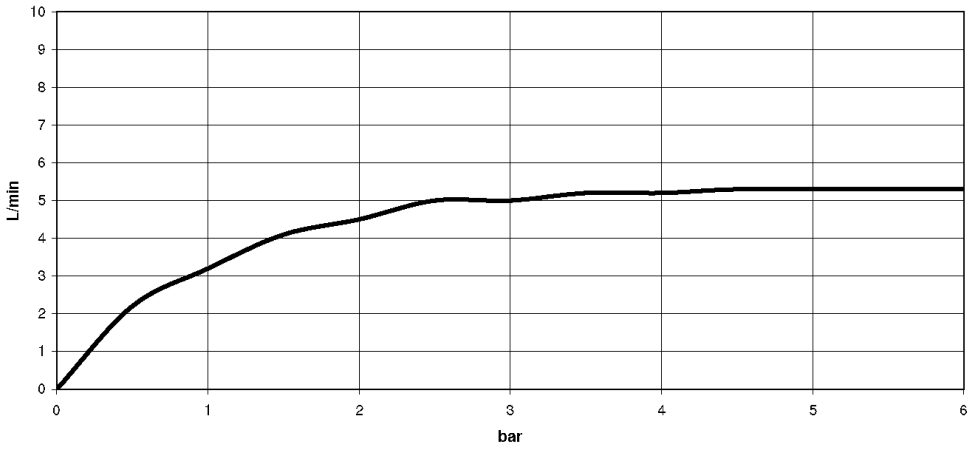

DORNBRACHT RIVIUMBOULEVARD 21 2909 LK CAPELLE AAN DEN IJSSEL
TEL. +32 (0)53 81 02 78 / (0)53 81 02 79 FAX +32 (053) 80 47 41 E-MAIL: MAIL@DORNBRACHTGROUP.BE WEB: WWW.DORNBRACHT.COM