Meta.02 Eengreeps badmengkraan voor wandmontage, met garnituur

Artikelnummer: 33233625

Tekening op schaal

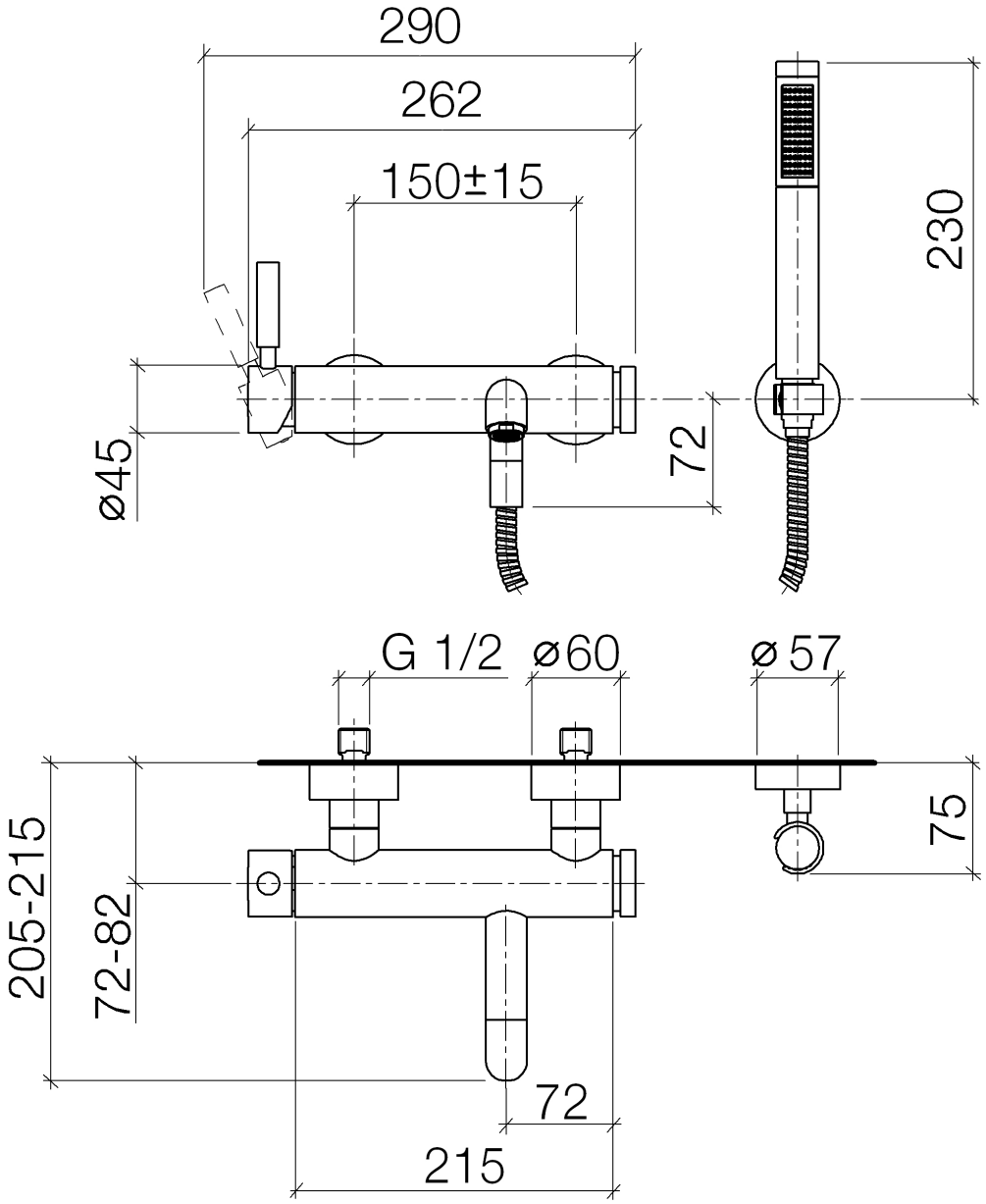

DORNBRACHT RIVIUMBOULEVARD 21 2909 LK CAPELLE AAN DEN IJSSEL
TEL. +32 (0)53 81 02 78 / (0)53 81 02 79 FAX +32 (053) 80 47 41 E-MAIL: MAIL@DORNBRACHTGROUP.BE WEB: WWW.DORNBRACHT.COM