Axor Montreux

Towel holder, ring / Porte-serviette / Toallero doble giratorio, Toallero de aro

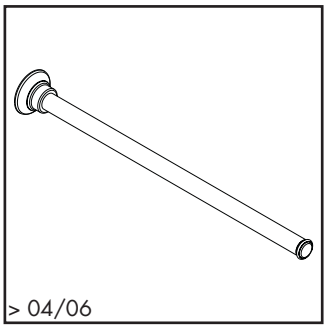

42020XX0

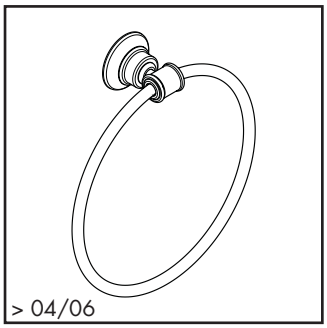

42021XX0

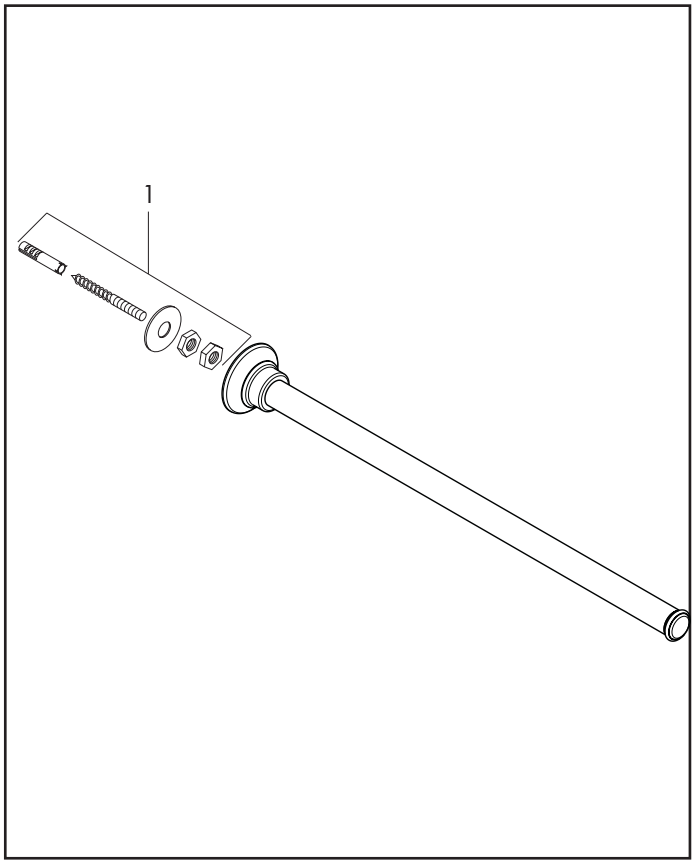

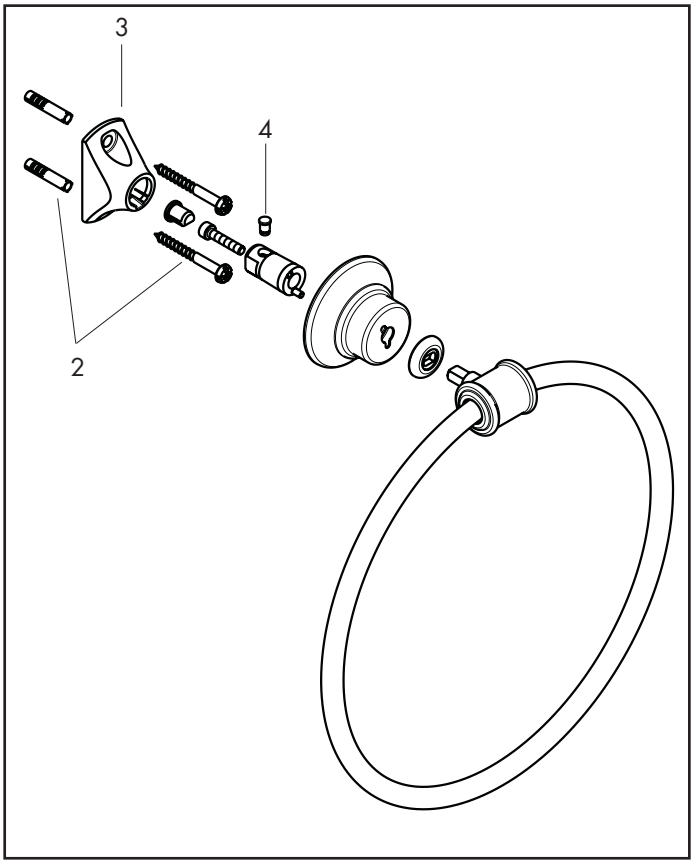

Pos.	Description	Description	Denominación	Nr./Nr./N°	
1	mounting kit	set de fixation	Set de fijación	96343000	
2	mounting set	set de fixation	Set de fijación	40915000	
3	support element	support	Soporte	96341000	
4	pin	goupille	Varilla	97546000	

AXOR® hansgrohe

XX = Please see page 1.1 for finish
XX = Description des codes couleur page 1.1
XX = Para el código de acabados ver página 1.1