Axor Citterio

Tumbler, soap dish / Support brosse à dent, porte-savon / Portavasa, jabonera

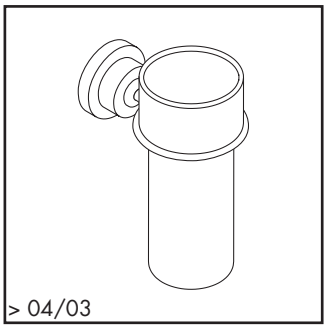

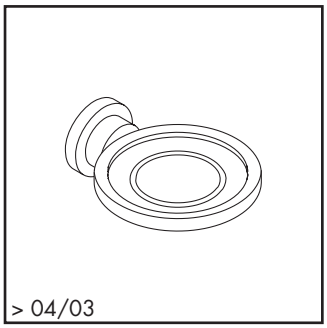

41734XX0

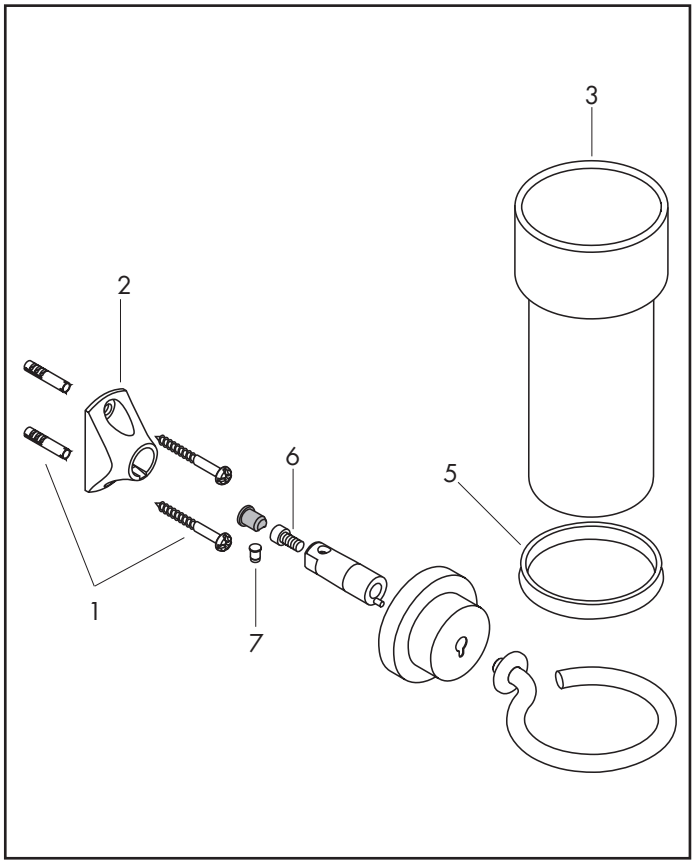

41733XX0

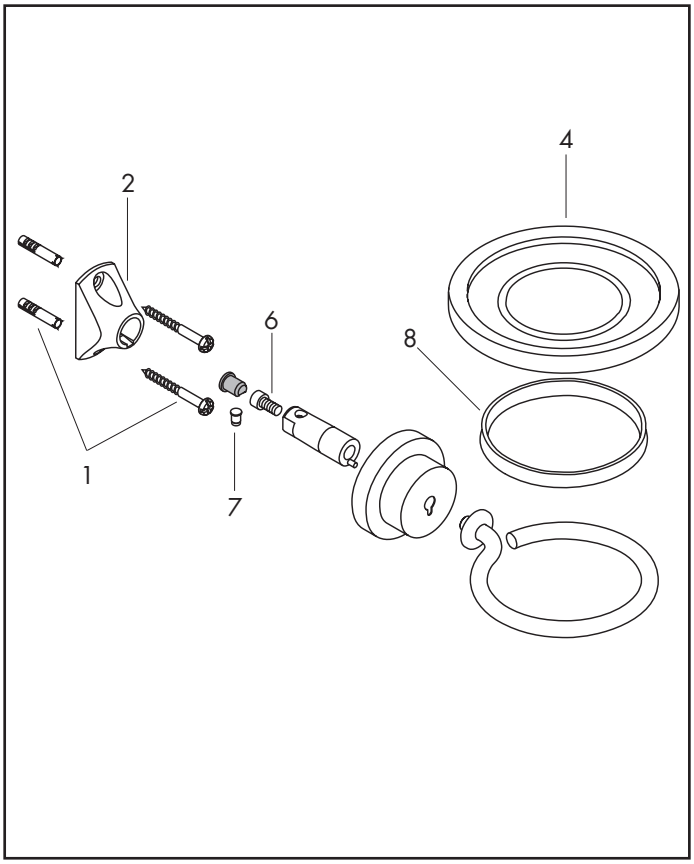

Pos.	Description	Description	Denominación	Nr./Nr./N°	
1	mounting set	set de fixation	Set de fijación	40915000	
2	support element	support	Soporte	96341000	
3	tumbler on its own	récipient brosse à dent	Vaso metálico	41594000	
4	soap dish	porte-savon	Jabonera	41593000	
5	plastic ring	anneau plastique	Anillo plástico	97748000	
6	hexagon socket screw M4x10	vis à tête cylindrique M4x10	Tornillo de cabeza cilíndrica	97661000	
7	pin	goupille	Varilla	97546000	
8	plastic ring	anneau plastique	Anillo plástico	97591000	

AXOR® hansgrohe

XX = Please see page 12.1 for finish
XX = Description des codes couleur page 12.1
XX = Para el código de acabados ver página 12.1